# DA12(24/48/110/230)-5K0-D

## 适用范围

适用于工业自动化系统，计算机系统，数据机房，信号控制等不同电压供电线路的电源设备前端，对交流或直流电源线路由于雷击或操作引起的过电压进行保护。

## 技术参数

| | |
|---|---|
| 型号 | DA12(24/48/110/230)-5K0-D |
| 依据标准：GB/T18802.11/IEC61643-11 | III级/III类 |
| 标称交流电压（Un）AC/DC | 5V～12V/24V/48V/110V/230V |
| 交流最大持续工作电压（Uc）AC/DC | 18V/36V/60V/150V/320V |
| 标称放电电流（8/20μs）[In] | 5KA |
| 最大放电电流（8/20μs）[Imax] | 10KA |
| 开路电压（Uoc） | 10KV |
| 电压保护水平（Up） | 0.4KV/0.4KV/0.8KV/1KV/1.5KV |
| 响应时间（t） | ≤25ns |
| 外置后备熔丝 | 内置 |
| 泄露电流 | 无 |
| 泄漏电流 | ≤20μA |
| 工作温度范围（Tu） | -40℃～+80℃ |
| 工作状态/故障指示 | 红/无 |
| 最大负载电流 | 1A |
| 端口数 | 2 |
| 最小安装导线截面积 | 0.5mm² 单股线/多股 |
| 最大安装导线截面积 | 2.5mm²（Line side）/4mm²(PE Side)单股线/多股 |
| 安装方式 | 35mm DIN 轨，依据 EN 60715 |
| 外壳材质 | 灰色热塑性材料，UL94 V- 0 |
| 安装地点 | 室内 |
| 防护等级 | IP20 |
| 尺寸 | 1.35 模数，DIN 43880 |
| 相对湿度 | ≤95% 无凝露 |
| | |

## 原理图

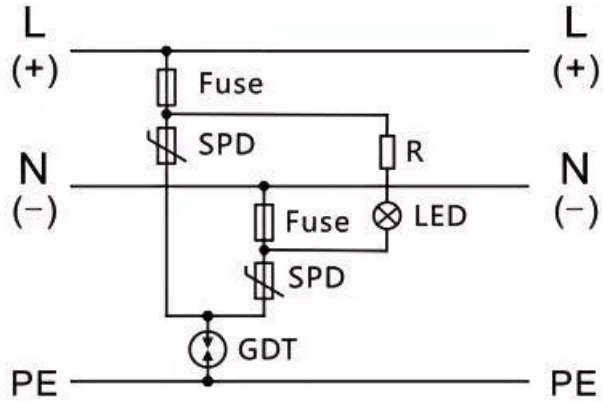


## 外形尺寸图

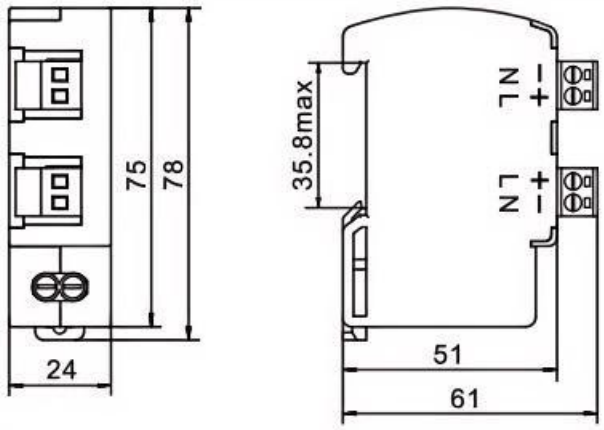


## 接线图

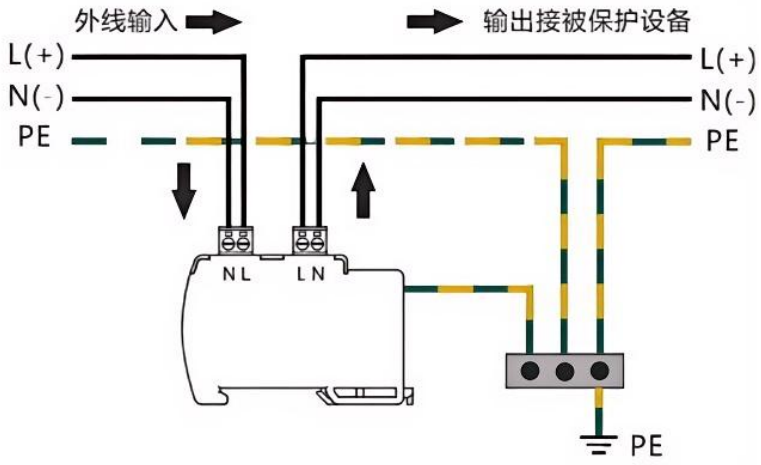


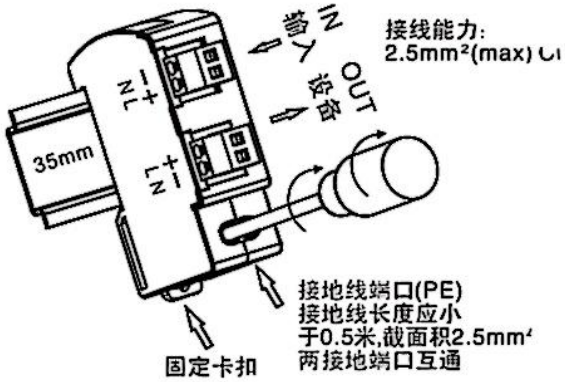


## Disclaimer

Specifications are subject to change without notice.

The device characteristics and parameters in this data sheet can and do vary in different applications and actual device performance may vary over time.

Users should verify actual device performance in their specific applications.