A385-60K-1P(2P/3P/4P)

适用范围

适用于额定频率 50/60Hz，额定工作电压 230/400V 的低压主配电箱中的等电位连接，对电源（非架空线引入的电源线）第Ⅰ级的雷击或浪涌过电压进行保护。

技术参数

型号	A385-60K-1P(2P/3P/4P)
依据标准：GB/T18802.11/IEC61643-11	Ⅰ级/Ⅱ类
标称交流电压（Un）	230V/400V(50/60HZ)
交流最大持续工作电压（Uc）	385V(50/60HZ)
标称放电电流（8/20μs）[In]	60KA
最大放电电流（8/20μs）[Imax]	100KA
电压保护水平（Up）	2.5KV
电压保护水平@5KA 时（Up）	1.2KV
响应时间（t）	≤25ns
外置后备熔丝/空开/SCB	125A Gg/100A/SCB-100
泄漏电流	≤20μA
工作温度范围（Tu）	-40℃～+80℃
工作状态/故障指示	绿/红
最小安装导线截面积	1.5mm² 单股线/软线
最大安装导线截面积	35mm² 多股线/25mm² 软线
安装方式	35mm DIN 轨，依据 EN 60715
外壳材质	灰色热塑性材料，UL94 V- 0
安装地点	室内
防护等级	IP20
尺寸	2/4/6/8 数模，DIN 43880
相对湿度	≤95% 无凝露
遥信触点类型（选装）	浮动切换触点
交流负载能力	250V/0.5A
直流负载能力	250V/0.1A; 125V/0.2A; 75V/0.5A
遥信终端的横截面积	最大 1.5mm² 单股线/软线

原理图

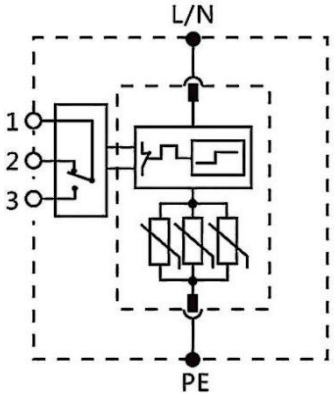

外形尺寸图

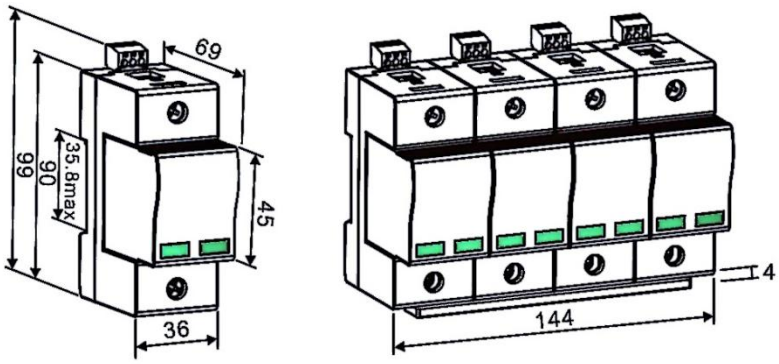

1P:36,2P:72,3P:108,4P:144

接线图

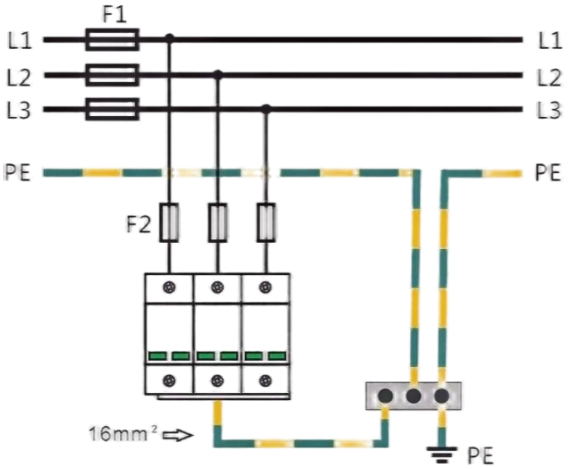

3P

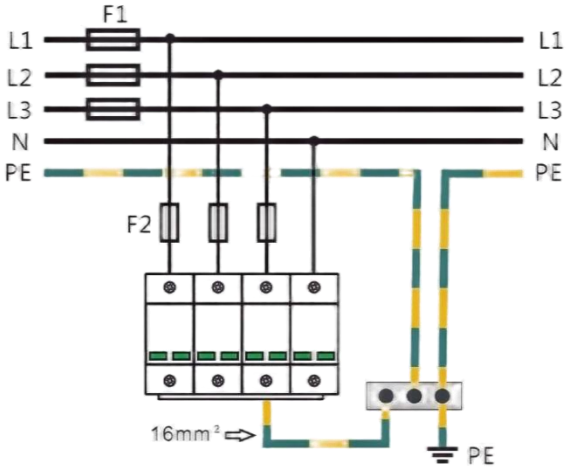

4P

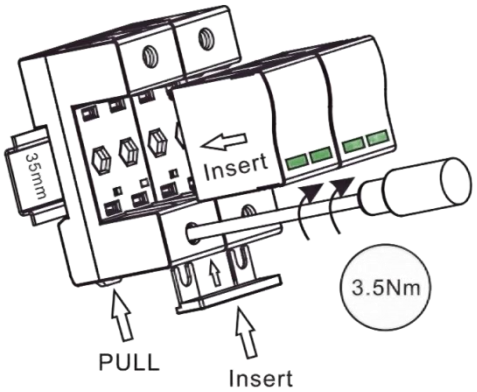

Disclaimer

Specifications are subject to change without notice.

The device characteristics and parameters in this data sheet can and do vary in different applications and actual device performance may vary over time.

Users should verify actual device performance in their specific applications.